Zierfensterladen ACORIT ZFL 50 ohne Beschläge (mit fester Lamellenfüllung)

Artikel-Nr.: OB-00001 - Stand vom: 24.11.2026 / Aenderungen vorbehalten.



Preis ab: 132,09 EUR
incl. 19% MwSt.

Optionen:



Sprossen: ohne Sprossen



Sprossen: eine Quersprosse (1/3 - 74x32 mm)
Preis: +28,56 EUR incl. 19% MwSt.



Sprossen: Eine Quersprosse (mittig - 74x32 mm)
Preis: +28,56 EUR incl. 19% MwSt.



Sprossen: zwei Quersprossen (74x32 mm)
Preis: +57,12 EUR incl. 19% MwSt.



Sprossen: eine Vertikalsprosse (74x32 mm)
Preis: +59,50 EUR incl. 19% MwSt.



Befestigung: ohne Zierladenbefestigung/ohne Ausnehmungen



Befestigung: mit Ausnehmungen für verdeckte Befestigung
Preis: +15,99 EUR incl. 19% MwSt.



Befestigung: mit Ausnehmungen für verdeckte Befestigung (inkl. Schrauben u. Dübel)
Preis: +23,90 EUR incl. 19% MwSt.



Fensterladenfarbe: RAL9001 Cremeweiss

© Copyright 2026 Frank Pilchowski e. K. / www.acorit.de



Fensterladenfarbe: RAL1002 Sandgelb



Fensterladenfarbe: RAL5000 Violettblau



Fensterladenfarbe: RAL2000 Gelborange



Fensterladenfarbe: RAL8000 Grünbraun

Weitere 185 Optionen zum Attribut Fensterladenfarbe finden Sie im Shop

Beschreibung

Der ACORIT Aluminium Zierfensterladen ZFL50 mit feststehenden 50 mm breiten und 10 mm dicken Sonnenschutzlamellen (ZFL50) bietet Ihnen langlebige Qualität im besten Preis-Leistungs-Verhältnis.Die Sonnenschutzlamellen werden in den stabilen breiten stranggepressten Rahmen (71x32 mm) eingefräst. Die Fensterläden gewähren optimalen Sonnenschutz und können als Sichtschutz eingesetzt werden. HINWEIS: Dieser Artikel wird nach Ihren Wünschen konfektioniert und ist vom Widerruf ausgeschlossen.

Details

Als Klappläden können die ACORIT - ZFL50 Läden bis zu einem Maximalmaß von 1000 x 2500 mm (Breite x Höhe) eingesetzt werden. Darüber hinaus ist die Verwendung als Schiebeladen oder Faltschiebeladen möglich.Alle Aluminiumteile sind mit hochwertiger einbrennlackierter Pulverlackoberfläche dauerhaft geschützt. Diese erhalten Sie in einer großen Auswahl an RAL Farben in glatter Oberfläche. Auf Wunsch können wir viele Farben auch in matter Feinstruktur liefern. Sonderfarben sind auf Anfrage gegen Mehrpreis realisierbar.Bei Seeklima (bis ca 50 km zur Küste), bei Salznebel, hohen Konzentrationen von Streusalz oder Industrieanlagen (z.B. chemische Industrie) in näherer Umgebung, empfehlen wir unsere Atlantik-Pulverbeschichtung.Bitte fragen Sie die Mehrpreise gesondert ab.

Technische Daten

Rahmen 71,2 x 32,2 x 1,6 mm aus stranggepresstem AluminiumLamellen 50,0 x 10,0 x 1,0 mm aus stranggepresstem Aluminiumflache Aluminiumfüllung 2,5 mm in 2,5 mm Nut-Einfassprofil auf Gehrung, fest im Rahmen eingesetztRahmen - Außenmaß Toleranz +/- 2 mmFarben RAL nach Wahl in glatt oder matt Feinstruktur Eckverbindung aus 4x Eckwinkel verklebt+gestanzt mit sichtbarer EinkerbungEntwässerung, Rahmenbelüftung durch je 4x gestanzte Löcher im Querfries oben + untenChemische Vorbehandlung, Pulverbeschichtung und Einbrennlackierung erfolgt nach dem ZusammenbauFarben in RAL-Standard, RAL-Sonderfarben und DB-Farben Glanzgrad ca. 65% seidenglanz für alle RAL-Farben möglichGlanzgrad ca. 30% matt glatt für eine bestimmte FarbauswahlOberfläche Feinstruktur matt für eine bestimmte FarbauswahlHolzdesign-Pulverbeschichtung für eine bestimmte FarbauswahlLieferumfang bestehend aus:1 Stück Fensterladen (1Flügel, ohne Beschläge)

© Copyright 2026 Frank Pilchowski e. K. / www.acorit.de













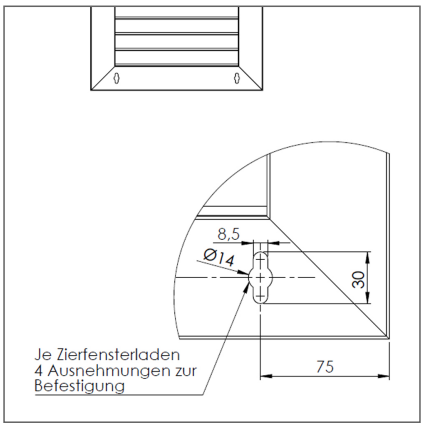



© Copyright 2026 Frank Pilchowski e. K. / www.acorit.de